CZ uživatelský manuál
FIXED POWERSTATION

Děkujeme za zakoupení stojánku s bezdrátovým nabíjením 3v1 FIXED Powerstation. Produkt FIXED Powerstation je stojánek s funkcí bezdrátového nabíjení, který díky dvěma plochám s bezdrátovým dobíjením a jednomu konektoru USB dokáže nabíjet až 3 zařízení najednou. Pro uživatele hodinek Apple Watch je na stojánku připraven otvor pro originální nabíječku hodinek Apple Watch (nabíječka není součástí balení), kam lze jednoduše nabíječku umístit a zapojit do konektoru USB.

Před použitím si pročtěte tento manuál.

POPIS PRODUKTU

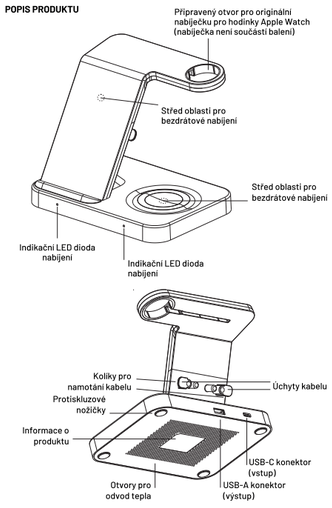

SPECIFIKACE PRODUKTU

Výstup: Primární plocha nabíjení: 15W/10W/7.5W/5W
Sekundární plocha nabíjení: 5W/3W
Konektor USB-A 5V/1A
Vstup: Konektor USB-C 9V3A/9V2A nebo 5V/3A konektor USB-C

Připojte kabel do adaptéru, který má dostatečný výkon pro maximální výkon bezdrátového nabíjení (technologie QC 3.0, min. 18 W, pro plný výkon použijte adaptér standardu PD o výkonu 25W).

LED DIODA

Modrá LED svítí - nabíjení zařízení
Zelená LED svítí - zařízení plně nabito
Bliká střídavě modrý a zelená LED - FOD

SOUČÁST BALENÍ

1x nabíjecí stojánek 3v1 FIXED Powerstation
1x uživatelský manuál
1x USB kabel pro napájení

POZNÁMKY

Na výrobek se vztahuje záruka podle zákonných předpisů platných v zemích, kde je prodáván. V případě problémů se servisem se obraťte na prodejce, u něhož jste zařízení zakoupili. FIXED nepřebírá odpovědnost za škody způsobené nevhodným používáním produktu.

Uchovejte manuál.

PÉČE O VÝROBEK A ÚDRŽBA

K čištění těla stojánku používejte jemnou látku.

BEZPEČNOSTNÍ OPATŘENÍ

Zařízení nevystavujte dešti nebo sněhu a neponořujte jej do vody. Nenechávejte stojánek v automobilu na slunci. Nevystavujte zařízení přímo slunečnímu světlu nebo jej nezanechávejte poblíž zdrojů tepla. Nepoužívejte stojánek, pokud u něj došlo k silnému nárazu, pokud spadl, nebo je jakýmkoliv způsobem poškozen. Nerozebírejte zařízení, existuje nebezpečí elektrického šoku a/nebo popálení. Neupravujte napájecí kabel. Udržujte zařízení mimo dosah dětí. Neoprávněné otevření nebo úprava části výrobku má za následek pozbytí záruky.

ŘEŠENÍ POTÍŽÍ:

V případě potíží s výrobkem můžete kontaktovat naši podporu na webové adrese www.fixed.zone/podpora

Tento produkt je označen CE v souladu s ustanovením směrnice EMC 2014/30/EU, LVD 2014/35/EU a RoHS 2011/65/EU. Tímto společnost FIXED.zone a.s. prohlašuje, že tento výrobek je v souladu se základními požadavky a dalšími příslušnými ustanoveními směrnic EMC 2014/30/EU, LVD 2014/35/EU a RoHS 2011/65/EU.

FIXED.zone a.s.
Kubatova 6
České Budějovice 37004
Czech Republic

SK manuál
FIXED POWERSTATION

Ďakujeme za zakúpenie stojanu s bezdrôtovým nabíjaním 3v1 FIXED Powerstation. Produkt FIXED Powerstation je stojan s funkciou bezdrôtového nabíjania, ktorý vďaka dvom plochám s bezdrôtovým dobíjaním a jednemu konektoru USB dokáže nabíjať až 3 zariadenie naraz. Pre užívateľov hodiniek Apple Watch je na stojančeku pripravený otvor pre originálnu nabíjačku hodiniek Apple Watch (nabíjačka nie je súčasťou balenia), kde je možno jednoducho nabíjačku umiestniť a zapojiť do konektora USB.

Pred použitím si prečítajte tento manuál.

POPIS PRODUKTU

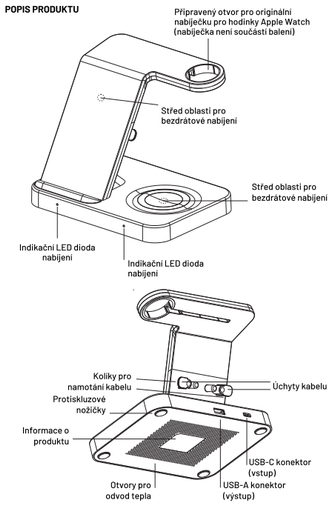

SPECIFIKACE PRODUKTU

Výstup: Primárna plocha nabíjania: 15W / 10W / 7.5W / 5W
Sekundárna plocha nabíjania: 5W / 3W
Konektor USB-A 5V / 1A
Vstup: Konektor USB-C 9V3A / 9V2A alebo 5V / 3A konektor USB-C

Pripojte kábel k adaptéru s dostatočným výkonom pre maximálny výkon bezdrôtového nabíjania (technológia QC 3.0, min. 18 W, pre plný výkon použite štandardný 25W adaptér PD).

LED

Svieti modrá LED dióda - nabíjanie zariadenia
Zelená LED dióda svieti - zariadenie je plne nabité
Modrá a zelená LED dióda striedavo blikajú - FOD

SÚČASŤ BALENIA

1x nabíjací stojan 3v1 FIXED Powerstation
1x manuál
1x USB kábel pre napájanie

POZNÁMKY

Na výrobok sa vzťahuje záruka podľa zákonných predpisov platných v krajinách, kde je predávaný. V prípade problémov so servisom kontaktujte predajcu, u ktorého ste zariadenie zakúpili. FIXED nepreberá zodpovednosť za škody spôsobené nevhodným používaním produktu.

Uchovajte manuál.

STAROSTLIVOSŤ O VÝROBOK A ÚDRŽBA

K čisteniu tela stojančeka používajte jemnú látku.

BEZPEČNOSTNÉ OPATRENIA

Zariadenie nevystavujte dažďu alebo snehu a neponárajte ho do vody. Nenechávajte stojanček v automobile na slnku. Nevystavujte zariadenie priamemu slnečnému svetlu alebo ho nezanechávajte v blízkosti zdrojov tepla. Nepoužívajte stojanček, pokiaľ u neho došlo k silnému nárazu, spadol alebo je akýmkoľvek spôsobom poškodený. Nerozberajte zariadenie, existuje nebezpečie elektrického šoku a/alebo popálenia. Neupravujte napájací kábel. Udržujte zariadenie mimo dosahu detí. Neoprávnené otvorenie alebo úprava časti výrobku má za následok stratu záruky.

RIEŠENIE PROBLÉMOV:

V prípade problémov s výrobkom môžete kontaktovať našu podporu na webovej adrese www.fixed.zone/podpora

Tento produkt je označený CE v súlade s ustanovením smernice EMC 2014/30/EU, LVD 2014/35/EU a RoHS 2011/65/EU. Týmto spoločnosť FIXED.zone a.s. prehlasuje, že tento výrobok je v súlade so základnými požiadavkami a ďalšími príslušnými ustanoveniami smernic EMC 2014/30/EU, LVD 2014/35/EU a RoHS 2011/65/EU.

FIXED.zone a.s.
Kubatova 6
České Budějovice 37004
Czech Republic

EN user manual
FIXED POWERSTATION

Thank you for purchasing the 3in1 FIXED Powerstation wireless charging stand. The FIXED Powerstation product is a stand with a wireless charging function which can thanks to two wireless charging areas and one USB connector charge up to three devices at once. For Apple Watch users, there is a slot on the stand for the original Apple Watch charger (the charger is not included in the package), where you can easily place the charger and connect it to the USB connector.

Read this manual before use.

PRODUCT DESCRIPTION:

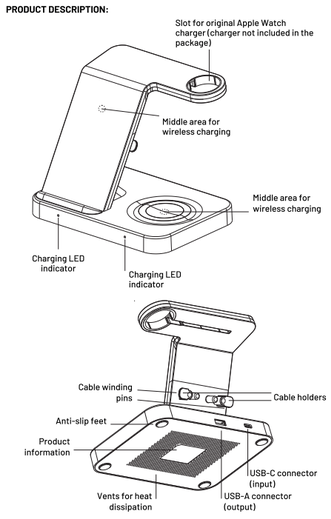

PRODUCT SPECIFICATIONS:

Output: Primary charging area: 15W/10W/7.5W/5W
Secondary charging area: 5W/3W
USB-A 5V/1A connector
Input: USB-C 9V3A/9V2A connector or 5V/3A USB-C connector

Connect the cable to an adapter that has sufficient power for maximum wireless charging performance (QC 3.0 technology, min. 18W, use a 25W PD standard adapter for full performance).

LED

Blue LED lit - charging the device
Green LED lit - device fully charged
Blue and green LEDs flash alternately - FOD

PACKAGE CONTENT

1x 3in1 FIXED Powerstation charging stand
1x User manual
1x USB supply cable

NOTES

The product is warranted in accordance with the regulations in force in the countries where it is sold. In case of service problems, contact the dealer from which you have purchased the product. FIXED assumes no liability for damage caused by improper use of the product.

Keep the manual.

PRODUCT CARE AND MAINTENANCE

Use a soft cloth to clean the body of the stand.

SAFETY PRECAUTIONS

Do not expose the device to rain or snow or immerse it in water. Do not leave the stand in the car in the sun. Do not expose the device directly to sunlight or leave it near heat sources. Do not use the stand if it has been severely impacted, dropped, or damaged in any way. Do not disassemble the device; there is a risk of electric shock and/or burns. Do not modify the power cord. Keep the device out of the reach of children. Unauthorised opening or modification of parts of the product will result in void the warranty.

PROBLEM SOLVING

In case of problems with the product, you can contact our support at www.fixed.zone/podpora

This product is CE marked in accordance with EMC Directive EMC 2014/30/EU, LVD 2014/35/EU and RoHS 2011/65/EU. FIXED.zone a.s. hereby declares that this product is in compliance with essential requirements and other relevant provisions of EMC Directives EMC 2014/30/EU, LVD 2014/35/EU and RoHS 2011/65/EU.

FIXED.zone a.s.
Kubatova 6
České Budějovice 37004
Czech Republic

PL instrukcja obsługi
FIXED POWERSTATION

Dziękujemy za zakup stojaka z bezprzewodowym ładowaniem 3w1 FIXED Powerstation. Produkt FIXED Powerstation to stojak z funkcją bezprzewodowego ładowania, który dzięki dwóm powierzchniom z bezprzewodowym ładowaniem i jednym złączem USB jest w stanie ładować aż 3 urządzenia jednocześnie. Dla użytkowników zegarka Apple Watch na uchwycie przygotowano otwór do oryginalnej ładowarki Apple Watch (ładowarka nie jest częścią opakowania), gdzie można w prosty sposób umieścić ładowarkę i podłączyć ją do złącza USB.

Przed użyciem prosimy przeczytać niniejszą instrukcję.

OPIS PRODUKTU

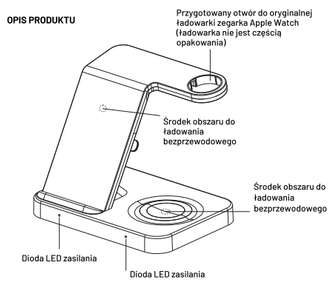

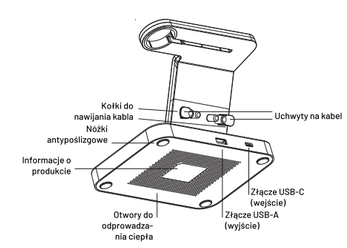

SPECYFIKACJA PRODUKTU

Wyjście: Główna powierzchnia zasilania:15W/10W/7.5W/5W
Druga powierzchnia zasilania: 5W/3W
Złącze USB-A 5V/1A
Wejście: Złącze USB-C 9V3A/9V2A lub 5V/3A złącze USB-C

Podłącz kabel do adaptera, który ma wystarczającą moc dla maksymalnej wydajności ładowania bezprzewodowego (technologia QC 3.0, min. 18W, użyj standardowego adaptera PD o mocy 25W, aby uzyskać pełną wydajność).

LED

Świecenie niebieskiej diody LED - ładowanie urządzenia
Zielona dioda świeci - urządzenie w pełni naładowane
Niebieskie i zielone diody LED migają naprzemiennie - FOD

CZĘŚĆ OPAKOWANIA

1x stojak do ładowania 3w1 FIXED Powerstation
1x instrukcja obsługi
1x kabel do zasilania

UWAGI

Produkt jest objęty gwarancją zgodnie z przepisami prawnymi obowiązującymi w kraju sprzedaży. W przypadku problemów z serwisem prosimy zwrócić się do punktu sprzedaży, w którym urządzenie zostało zakupione. FIXED nie przejmuje odpowiedzialności za szkody spowodowane niewłaściwym używaniem produktu.

Zachowaj instrukcję.

PIELĘGNACJA PRODUKTU I UTRZYMANIE

Do czyszczenia korpusu stojaka słuchawek używaj delikatnego materiału.

WSKAZÓWKI BEZPIECZEŃSTWA

Nie wolno narażać urządzenia na deszcz lub śnieg oraz nie wolno zanurzać go w wodzie. Nie wolno zostawiać stojaka w samochodzie na słońcu. Nie wolno narażać urządzenia na bezpośrednie działanie promieni słonecznych, jak również zostawiać go w pobliżu źródeł ciepła. Nie używaj stojaka, w który mocno uderzono, który spadł lub został w jakikolwiek sposób uszkodzony. Nie dokonuj demontażu urządzenia, istnieje ryzyko porażenia prądem elektrycznym i/lub oparzeń. Nie przerabiaj kabla zasilającego. Trzymaj urządzenie poza zasięgiem dzieci. Nieuprawnione otwarcie lub dokonywanie zmian w elementach produktu skutkuje utratą gwarancji.

ROZWIĄZYWANIE PROBLEMÓW

W przypadku problemów z produktem prosimy skontaktować się z naszym Działem Wsparcia na stronie internetowej www.fixed.zone/podpora

Produkt posiada oznakowanie CE zgodnie z postanowieniami dyrektywy EMC 2014/30/UE, LVD 2014/35/UE oraz RoHS 2011/65/UE. Spółka FIXED.zone a.s. niniejszym deklaruje, że produkt spełnia podstawowe wymagania i inne stosowne postanowienia dyrektyw EMC 2014/30/UE, LVD 2014/35/UE oraz 2011/65/UE.

FIXED.zone a.s.
Kubatova 6
České Budějovice 37004
Czech Republic

HU használati útmutató
FIXED POWERSTATION

Köszönjük, hogy megvásárolta a 3 az 1-ben FIXED Powerstation vezeték nélküli töltőállványt. A FIXED Powerstation egy vezeték nélküli töltőként funkcionáló állvány, amely két vezeték nélküli töltőfelületével és egy USB-csatlakozójával egyszerre 3 készüléket tud tölteni. Az Apple Watch óra használói számára az állványon van egy nyílás az Apple Watch óra eredeti töltője számára (a töltő nem a csomag része), ahová a töltőt egyszerűen elhelyezheti és csatlakoztathatja az USB-csatlakozóhoz.

Használat előtt olvassa el ezt a tájékoztatót.

A TERMÉK LEÍRÁSA

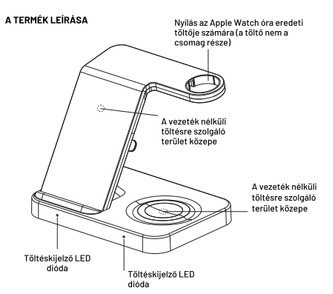

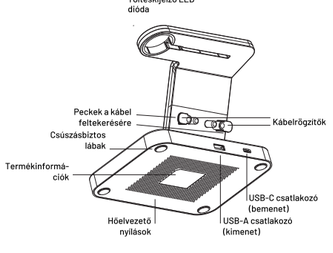

A TERMÉK SPECIFIKÁCIÓJA

Kimenet: Elsődleges töltőfelület: 15W/10W/7.5W/5W
Másodlagos töltőfelület: 5W/3W
USB-A 5V/1A csatlakozó
Bemenet: USB-C 9V3A/9V2A csatlakozó vagy 5V/3A USB-C csatlakozó

Csatlakoztassa a kábelt egy olyan adapterhez, amely elegendő teljesítményt nyújt a maximális vezeték nélküli töltési teljesítményhez (QC 3.0 technológia, min. 18 W, a teljes teljesítményhez használjon 25 W-os PD szabványos adaptert).

LED

Kék LED világít - a készülék töltése
Zöld LED világít - a készülék teljesen feltöltött
Kék és zöld LED-ek villognak felváltva - FOD

A CSOMAG TARTALMA

1x 3 az 1-ben FIXED Powerstation töltőállvány
1x használati útmutató
1x USB kábel a töltéshez

MEGJEGYZÉS

A termékre az eladás szerinti ország jogszabályainak megfelelő jótállás vonatkozik. Szervizprobléma esetén forduljon ahhoz az eladóhoz, ahol a készüléket vásárolta. A FIXED nem vállalja a felelősséget a termék nem megfelelő használatából eredő károkért.

Őrizze meg az útmutatót.

TERMÉKÁPOLÁS ÉS KARBANTARTÁS

Az állvány testét puha ruhával tisztítsa meg.

BIZTONSÁGI ÓVINTÉZKEDÉSEK

Ne tegye ki a készüléket esőnek vagy hónak, és ne merítse vízbe. Ne hagyja az állványt az autóban a napon. Ne tegye ki a készüléket közvetlenül napfénynek, és ne hagyja hőforrások közelében. Ne használja az állványt, ha az erősen megütődött, leesett vagy bármilyen módon megsérült. Ne szerelje szét a készüléket; fennáll az áramütés és/vagy égési sérülések veszélye. Ne módosítsa a tápkábelt. Tartsa a készüléket gyermekek elől elzárva. A termék részeinek jogosulatlan felnyitása vagy módosítása a következőket eredményezi a garancia érvényét veszti.

HIBAELHÁRÍTÁS

Ha a termékkel kapcsolatban hibát tapasztal, forduljon ügyfélszolgálatunkhoz a www.fixed.zone/podpora cimen

Ez a termék a EMC 2014/30/EU, LVD 2014/35/EU-irányelvnek és a 2011/65/EU RoHS-irányelvnek megfelelően CE-jelöléssel rendelkezik. A FIXED.zone a.s. kijelenti, hogy ez a termék megfelel a EMC 2014/30/EU, LVD 2014/35/EU és a 2011/65/EU EMC-irányelvek alapvető követelményeinek és egyéb vonatkozó rendelkezéseinek.

FIXED.zone a.s.
Kubatova 6
České Budějovice 37004
Czech Republic

RO manual de utilizare
FIXED POWERSTATION

Vă mulțumim pentru achiziționarea suportului de încărcare wireless 3in1 FIXED Powerstation. Produsul FIXED Powerstation este un suport cu funcție de încărcare wireless care, datorită celor două suprafețe de încărcare wireless și a unui conector USB, poate încărca până la 3 dispozitive simultan. Pentru utilizatorii de ceasuri Apple Watch, este pregătit pe suport un orificiu pentru încărcătorul original al Apple Watch (încărcătorul nu este inclus), unde puteți simplu încărcătorul și îl puteți conecta la conectorul USB.

Citiți acest manual înainte de utilizare.

DESCRIEREA PRODUSULUI

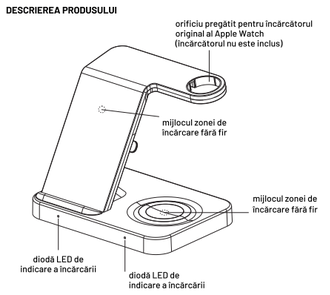

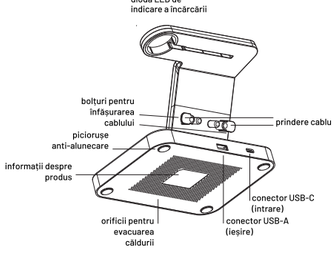

SPECIFICAȚII PRODUS

Ieșire: Suprafața principală de încărcare: 15W/10W/7,5W/5W
Suprafața secundară de încărcare: 5W/3W
Conector USB-A 5V/1A
Intrare: Conector USB-C 9V3A/9V2A sau 5V/3A conector USB-C

Conectați cablul la un adaptor care are suficientă putere pentru o performanță maximă de încărcare fără fir (tehnologie QC 3.0, min. 18 W, utilizați un adaptor standard PD de 25 W pentru o performanță maximă).

LED

LED albastru aprins - încărcarea dispozitivului
LED verde aprins - dispozitivul este complet încărcat
LED-urile albastru și verde clipesc alternativ - FOD

CONȚINUTUL AMBALAJULUI

1x suport de încărcare 3in1 FIXED Powerstation
1x manual de utilizare
1x cablu USB pentru încărcare

OBSERVAȚII

La produs se oferă garanție în conformitate cu prevederile legale ale statelor în care este comercializat. În caz de probleme de service, vă rugăm să contactați distribuitorul de la care ați achiziționat dispozitivul. FIXED nu își asumă nicio răspundere pentru daunele cauzate de utilizare necorespunzătoare a produsului.

Păstrați manualul.

ÎNGRIJIREA ȘI ÎNTREȚINEREA PRODUSULUI

Pentru a curăta corpul suportului, folosiți o pânză moale.

MĂSURI DE SECURITATE

Nu expuneți dispozitivul la ploaie sau zăpadă și nu-l cufundați în apă. Nu lăsați suportul în autovehicul la soare. Nu expuneți dispozitivul direct la lumina soarelui și nu-l lăsați în apropierea unor surse de căldură. Nu utilizați suportul dacă s-a ajuns la vreun impact puternic, a căzut sau este deteriorat în vreun fel. Nu dezasamblați dispozitivul, deoarece există riscul de electrocutare și/sau arsuri. Nu modificați cablul de alimentare.

Țineți dispozitivul departe de accesul copiilor. Deschiderea sau modificarea neautorizată a componentelor produsului va duce la pierderea garanției.

SOLUȚIONAREA PROBLEMELOR

În cazul vreunei probleme cu produsul, puteți contacta suportul nostru la adresa www.fixed.zone/podpora

Acest produs este însemnat cu marca CE în conformitate cu prevederile Directivei EMC 2014/30/UE, LVD 2014/35/UE și RoHS 2011/65/UE. Prin prezenta, compania FIXED.zone a.s. declară că acest produs este în conformitate cu cerințele esențiale și alte dispoziții relevante din Directivele EMC 2014/30/UE, LVD 2014/35/UE și 2011/65/UE.

FIXED.zone a.s.
Kubatova 6
České Budějovice 37004
Czech Republic

DE Benutzeranleitung
FIXED POWERSTATION

Vielen Dank für den Einkauf des Ständers mit der drahtlosen Aufladung 3in1 FIXED Powerstation. Das Produkt FIXED Powerstation ist ein Ständer mit der Funktion der drahtlosen Aufladung, der dank zwei Flächen mit dem drahtlosen Wiederaufladen und einem USB-Stecker es schafft, bis zu 3 Geräte auf einmal aufzuladen. Für Nutzer der Uhr Apple Watch ist auf dem Ständer eine Öffnung für das originelle Ladegerät für Uhren Apple Watch (das Ladegerät ist kein Packungsbestandteil) vorbereitet, wo das Ladegerät einfach anzubringen und in den USB-Stecker anzuschließen ist.

Lesen Sie bitte diese Anleitung vor der Verwendung aufmerksam durch.

PRODUKTBESCHREIBUNG

PRODUKTSPEZIFIKATION

Output: Primärfläche der Aufladung: 15W/10W/7.5W/5W
Sekundärfläche der Aufladung: 5W/3W
Stecker USB-A 5V/1A
Input: Stecker USB-C 9V3A/9V2A oder 5V/3A Stecker USB-C

Schließen Sie das Kabel an einen Adapter an, der über eine ausreichende Leistung für maximale kabellose Ladeleistung verfügt (QC 3.0-Technologie, mindestens 18 W, verwenden Sie einen 25-W-PD-Standardadapter für volle Leistung).

LED

Blaue LED leuchtet - das Gerät wird geladen
Grüne LED leuchtet - Gerät ist voll geladen
Blaue und grüne LED blinken abwechselnd - FOD

PACKUNGSBESTANDTEIL

1x Ladeständer 3in1 FIXED Powerstation
1x Benutzeranleitung
1x USB-Ladekabel

HINWEISE

Auf das Produkt bezieht sich die Garantie gemäß den in jenen Ländern gültigen Vorschriften, in denen es verkauft wird. Im Falle von Problemen mit dem Service wenden Sie sich bitte an den Händler, bei dem Sie das Gerät gekauft haben. FIXED haftet nicht für Schäden infolge einer unsachgemäßen Verwendung des Produktes.

Bewahren Sie diese Anleitung auf.

PRODUKTPFLEGE UND WARTUNG

Verwenden Sie ein weiches Tuch, um das Gehäuse des Ständers zu reinigen.

SICHERHEITSVORKEHRUNGEN

Setzen Sie das Gerät nicht Regen oder Schnee aus und tauchen Sie es nicht in Wasser. Lassen Sie den Ständer nicht im Auto in der Sonne stehen. Setzen Sie das Gerät nicht direkt dem Sonnenlicht aus und lassen Sie es nicht in der Nähe von Wärmequellen liegen. Verwenden Sie den Ständer nicht, wenn er starke Stöße erlitten hat, heruntergefallen ist oder in irgendeiner Weise beschädigt wurde.

Zerlegen Sie das Gerät nicht; es besteht die Gefahr eines Stromschlags und/oder von Verbrennungen. Das Netzkabel darf nicht verändert werden. Bewahren Sie das Gerät außerhalb der Reichweite von Kindern auf. Das unbefugte Öffnen oder Verändern von Teilen des Produkts hat zur Folge, dass erlischt die Garantie.

LÖSUNG VON PROBLEMEN:

Im Falle von Schwierigkeiten mit dem Produkt können Sie sich mit unserem Support auf folgender Website in Verbindung setzen: www.fixed.zone/podpora

Dieses Produkt trägt die CE-Kennzeichnung gemäß den Bestimmungen der Richtlinie EMC 2014/30/EU, LVD 2014/35/EU und RoHS 2011/65/EU. Hiermit erklärt FIXED.zone a.s., dass dieses Produkt in Übereinstimmung mit den grundlegenden Anforderungen und anderen entsprechenden Bestimmungen der Richtlinien EMC 2014/30/EU, LVD 2014/35/EU und RoHS 2011/65/EU ist.

FIXED.zone a.s.
Kubatova 6
České Budějovice 37004
Czech Republic

SV Användarmanual
FIXED POWERSTATION

Tack för att du köpte stativ med trådlös laddning 3v1 FIXED Powerstation. FIXED Powerstation är ett stativ med trådlös laddningsfunktion som kan ladda upp till tre enheter samtidigt tack vare två trådlösa laddningsytor och en USB-kontakt. För Apple Watch-användare finns det ett hål på stativet för den ursprungliga Apple Watch-laddaren (laddaren ingår inte i paketet), där du helt enkelt kan placera laddaren och ansluta den till USB-kontakten.

Läs igenom denna handbok innan du använder produkten.

PRODUKTBESKRIVNING

PRODUKTSPECIFIKATIONER

Utgång: Primärt laddningsområde: 15 W / 10 W/ 7.5 W / 5 W
Sekundärt laddningsområde: 5 W/3 W
USB-A-kontakt 5 V/1 A
Ingång: USB-C-kontakt 9V3A/9V2A eller 5V/3A USB-C-kontakt

Anslut kabeln till en adapter som har tillräcklig effekt för maximal trådlös laddning (QC 3.0-teknik, minst 18 W, använd en PD-standardadapter på 25 W för full prestanda).

LED

Blå lysdiod lyser - enheten laddas
Grön lysdiod lyser - enheten är fullt laddad
Blå och gröna lysdioder blinkar omväxlande - FOD

DET SOM INGÅR I PAKETET

1x FIXED Powerstation 3in1 laddningsstativ
1x Användarmanual
1x USB-C-kabel för strömförsörjning

ANMÄRKNINGAR

Produkten är garanterad i enlighet med de rättsliga bestämmelser som gäller i länderna där den säljs. Om du har problemen med service, kontakta den återförsäljare som du köpte utrustningen hos. FIXED tar inget ansvar för skador som orsakats av felaktig användning av produkten.

Ta hand om manualen.

SKÖTSEL OCH UNDERHÅLL AV PRODUKTEN

för att rengöra hörlursstativet ska du använda en mjuk trasa.

SÄKERHETSÅTGÄRDER

Utsätt inte enheten för regn eller snö och sänk den inte i vatten. Lämna inte stativet liggande i bilen i solen. Exponera inte enheten direkt för solljus och lämna den inte i närheten av värmekällor. Använd inte stativet om det har fått kraftiga stötar, tappats eller skadats på något sätt. Ta inte isär enheten, det finns risk för att få stöt och/eller brännskador. Ändra inte strömkabeln. Håll apparaten utom räckhåll för barn. Obehörig öppning eller ändring av delar av produkten kommer att resultera i garantiförlust.

FELSÖKNING

Om du har problem med din produkt kan du kontakta vår support på följande adress www.fixed.zone/podpora

Denna produkt är CE-märkt i enlighet med EMC-direktivet 2014/30/EU, LVD 2014/35/EU och RoHS-direktivet 2011/65/EU. FIXED.zone a.s. förklarar härmed att denna produkt uppfyller de grundläggande kraven och andra relevanta bestämmelser i EMC-direktiven 2014/30/EU, LVD 2014/35/EU och 2011/65/EU.

FIXED.zone a.s.
Kubatova 6
České Budějovice 37004
Czech Republic

NO brukermanual
FIXED POWERSTATION

Takk skal du ha for å ha kjøpt stativet 3v1 FIXED Powerstation med trådløs lading. Produktet FIXED Powerstation er et stativ med trådløs ladefunksjon, som takket være to flater med trådløs lading og en USB-kontakt kan lade opptil tre enheter samtidig. For brukere av Apple-klokker er det en åpning på stativet for den originale Apple-klokkeladeren (lader følger ikke med i pakningen), hvor laderen enkelt kan plasseres og kobles til en USB-kontakt.

Gå gjennom og les denne manualen før bruk.

PRODUKTBESKRIVELSE:

SPESIFISERING AV PRODUKTET

Utgang: Primær ladeflate: 15 W/10 W/7.5 W/5 W
Sekundær ladeflate: 5 W/3 W
Konnektor USB-A 5 V/1 A
Inngang: Konnektor USB-C 9 V 3 A/9 V 2 A eller 5 V/3 A konnektor USB-C

Koble kabelen til en adapter som har tilstrekkelig strøm for maksimal trådløs ladeeffekt (QC 3.0 teknologi, min. 18 W, for full effekt bruk en PD standard 25W adapter).

LED

Blå LED lyser - lader enheten
Grønn LED lyser - enheten er fulladet
De blå og grønne lysdiodene - FOD - blinker vekselvis

HVA SOM FØLGER MED I PAKNINGEN

1x ladestativ 3v1 FIXED Powerstation
1x brukermanual
1x USB-kabel til strømforsyning

MERKNADER

For produktet gjelder garanti iht. lovforskrifter som gjelder i de landene der produktet selges. Skulle du få problemer med service, så vennligst henvend deg til forhandleren du kjøpte enheten hos. FIXED tar ikke på seg ansvaret for skader forårsaket av gal bruk av produktet.

Ta vare på manualen.

STELL AV PRODUKTET OG VEDLIKEHOLD

For å gjøre rent ørepluggenes stativlegeme, så bruk fint stoff.

TILTAK FOR SIKKERHETENS SKYLD

Ikke utsett enheten for regn eller snø og senk den ikke ned i vann. La ikke stativet bli liggende i en bil i solvarmen. Ikke utsett enheten for direkte sollys og ikke etterlat den nær en varmekilde. Ikke bruk stativet dersom det har blitt utsatt for kraftig støt, dersom det har falt ned, eller dersom det på noen som helst måte er skadet. Ta ikke enheten fra hverandre: det er fare for å få støt i seg og/eller brannskader. Ikke modifiser ladekabelen.

Oppbevar enheten utilgjengelig for barn. Ikke-autorisert åpning eller modifisering av noen del av produktet får som konsekvens at garantien opphører.

PROBLEMLØSNING

Skulle det oppstå problemer med produktet, kan du kontakte vår kundestøtte via nettadressen www.fixed.zone/podpora

Dette produktet er CE-merket i samsvar med bestemmelsene i direktiv EMC 2014/30/EU, LVD 2014/35/EU og RoHS 2011/65/EU. Herved erklærer foretaket FIXED.zone a.s. at dette produktet er i samsvar med grunnleggende krav og andre relevante bestemmelser i direktivene EMC 2014/30/EU, LVD 2014/35/EU og 2011/65/EU.

FIXED.zone a.s.
Kubatova 6
České Budějovice 37004
Czech Republic

LT naudojimo instrukcija
FIXED POWERSTATION

Dėkojame, kad įsigijote stovą su belaidžio įkrovimo funkcija „3 viename FIXED Powerstation". Prekė „FIXED Powerstation" yra stovas su belaidžio įkrovimo funkcija, kuris dėl dviejų belaidžio įkrovimo paviršių ir vienos USB jungties vienu metu gali įkrauti iki 3 įrenginių. „Apple Watch" laikrodžių naudotojams stove yra anga originaliam šio prietaiso įkrovikliui (įkroviklis nepridedamas), į kurią jį galima lengvai įdėti ir prijungti prie USB jungties.

Prieš naudodami perskaitykite šią instrukciją.

PREKĖS APRAŠYMAS

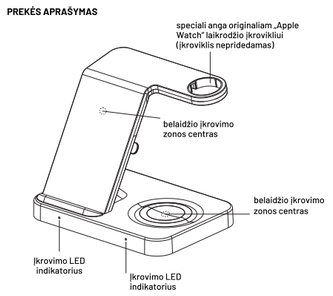

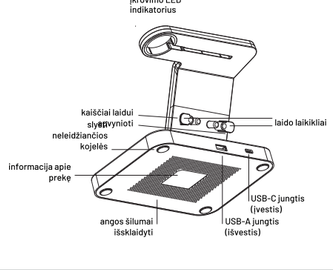
kaiščiai laidui sluoksniuoti
laido laikikliai
neleidžiančios kojelės
informacija apie